www.reelschematic.com

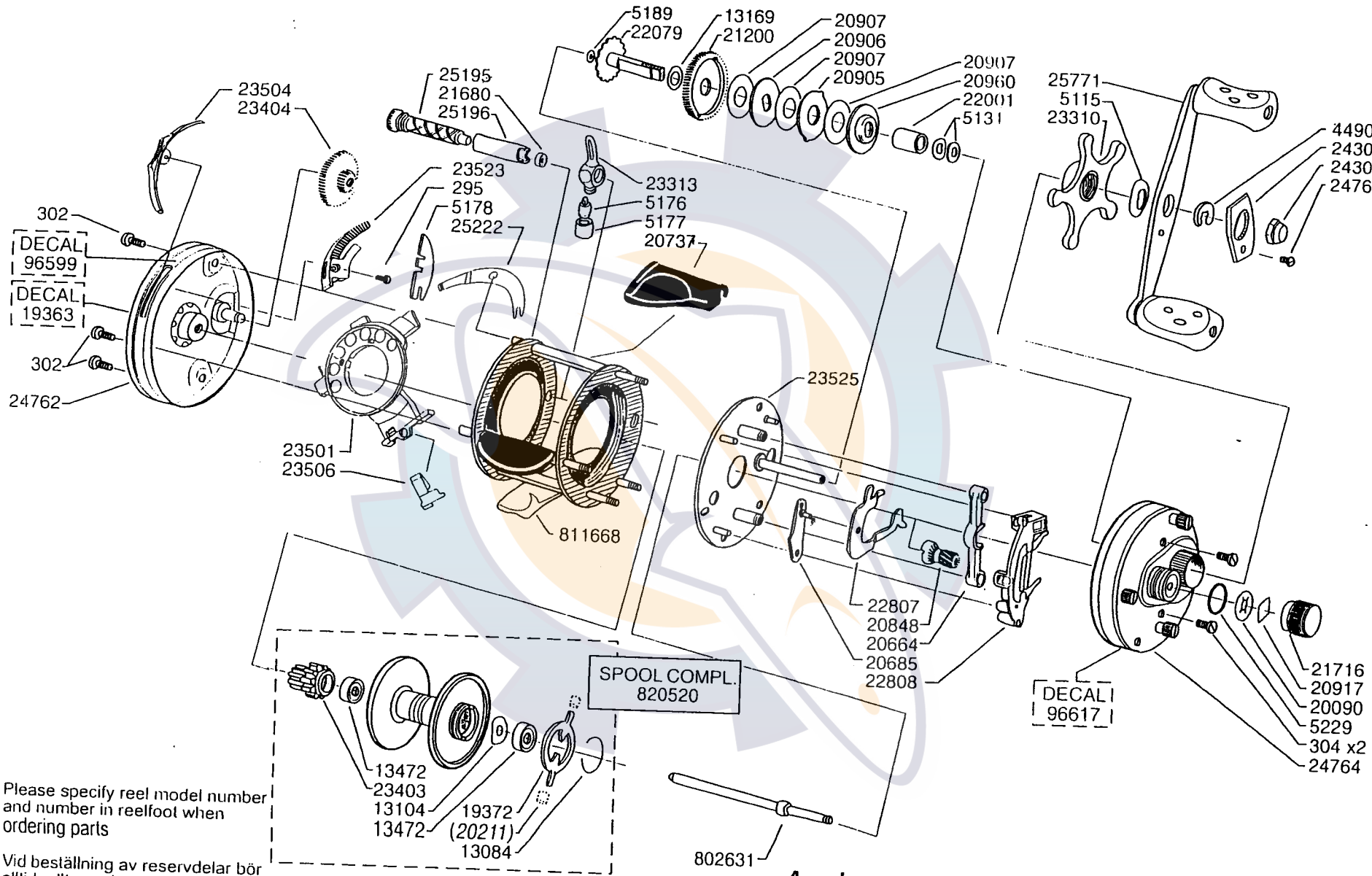

Please specify reel model number and number in reelfoot when ordering parts

Vid beställning av reservdelar bör alltid rulltyp och nummer-beteckning under rullfoten anges

Ambassadeur 6600 C5 Mag 11 00

1077529 Green

34-12303-1

6